Ersatzteilzeichnung

Hochdruckspritzpistole ST-2615

Artikel-Nr. 202615525

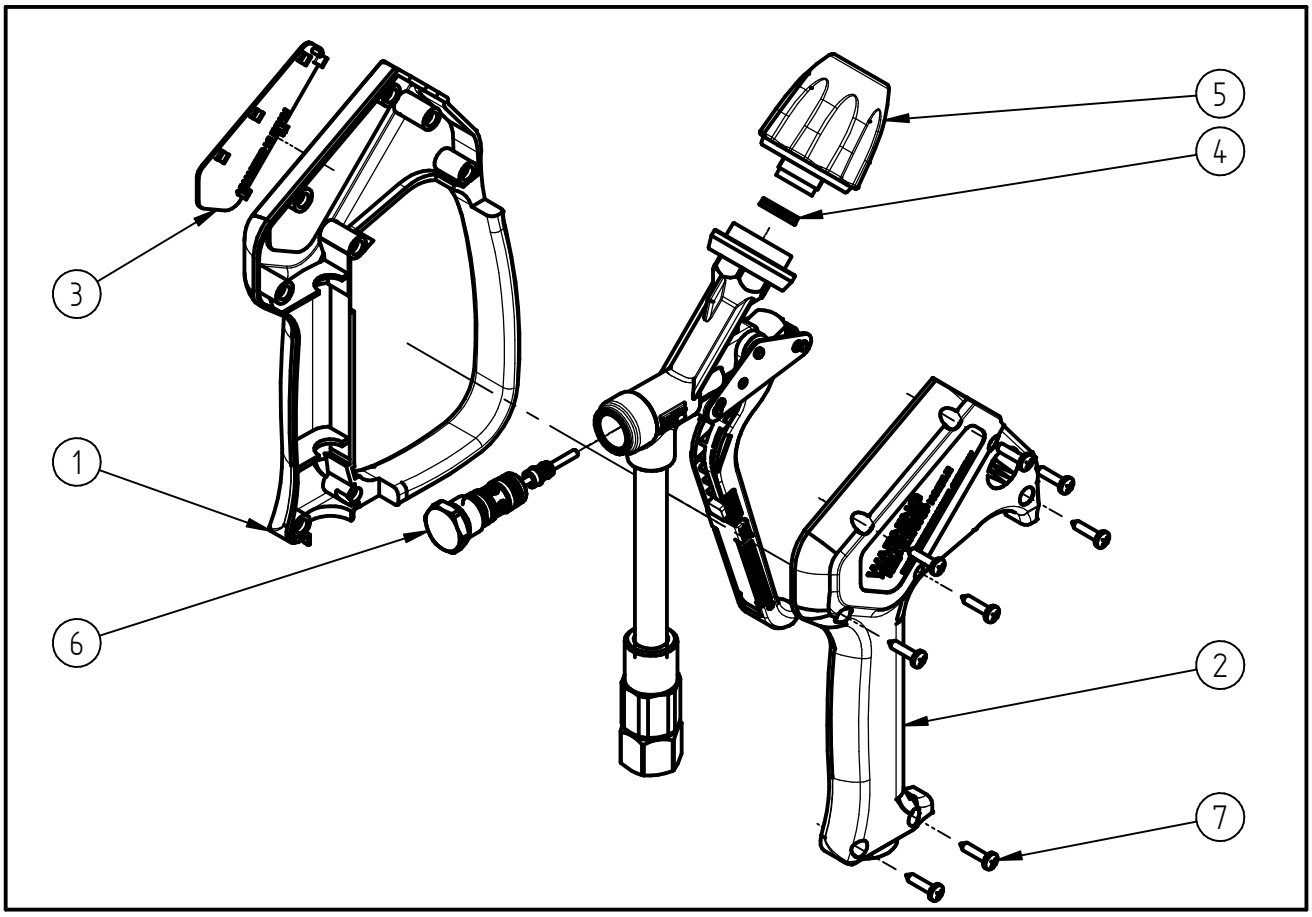

Pos.	Artikelnummer	Benennung
1	020008647	Halbschale ST-2725 Bügel bl.LM
2	020008648	Halbschale ST-2725 blau LM
3	020008705	Schild ST-2615 grau LM
4	050000249	Nutring 1V1 12x16,5x3,6 48X
5	202700305	TM Kupplung QR2008 blau Niro LM
6	202315490	Repair-Kit ST-2315 Keramik
7	900035161	Repair-Kit Schrauben